Seitenansicht mit GC 338 und Standardrollenschiene / side view with GC 338 and standard-roller-guide-rail

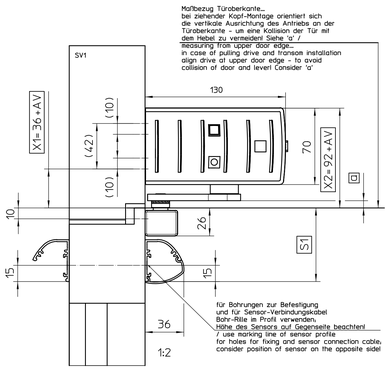

Befestigung der Montageplatten / fitting the mounting plates

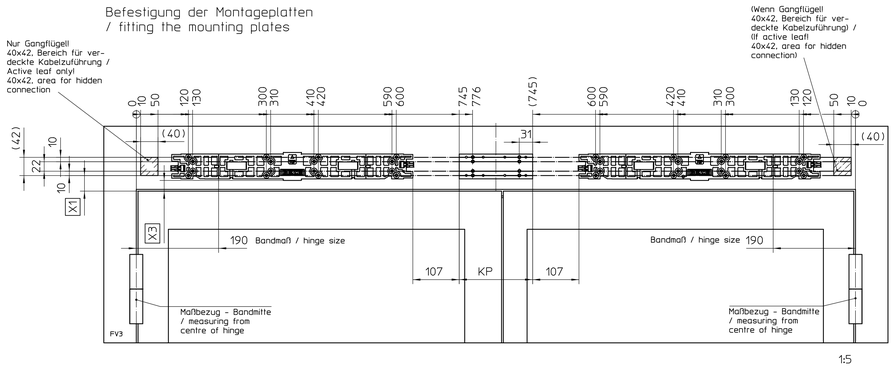

KP = B - 1490mm für die 2-flüglige Montage / for 2-leaf mounting
KP = Länge der Grundplatte / size base plate
B = Bandabstand lt. Konfiguration bei 2-flüglig / hinge clearance 2-leaf acc. konfig

Vorderansicht mit GC 338* und Standardrollenschiene / front view with GC 338* and standard-roller-guide-rail

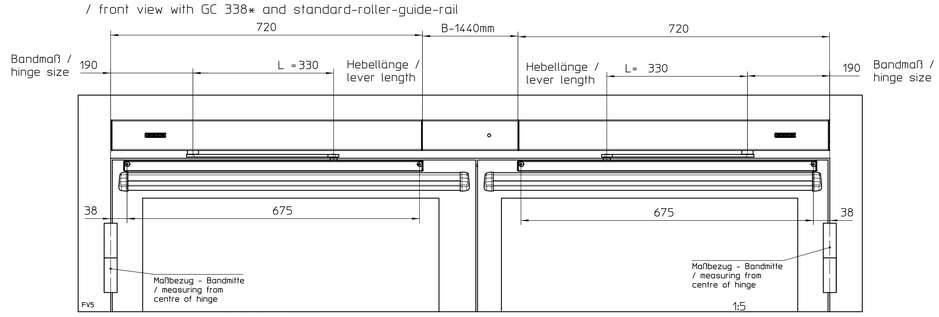

ACHTUNG / ATTENTION
Sensor auf Bandseite: Kollisionsgefahr mit Wand! Wand ausbrechen oder Sensor an der Nebenschließkante kürzen
/ sensor on hinge side: danger of collision with wall! Prepare space within wall or shorten sensor at secondary closing edge

** Empfohlene Maße für die Montage des Sensors GC 338 und GC 335 / recommended dimensions for mounting the sensor GC 338 and GC 335

* für/ for GC 334, GC 335 siehe/ see 70710-ep01

Seitenansicht mit GC 338 und Sensorrollenschiene / side view with GC 338 and sensor-roller-guide-rail

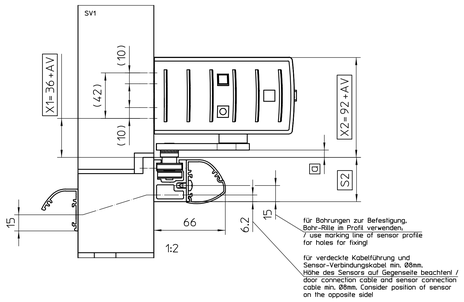

GC 338* Bandseite, Bohrungen für Befestigung und Kabel / GC 338* sensor on hinge side, holes for fixing and cable

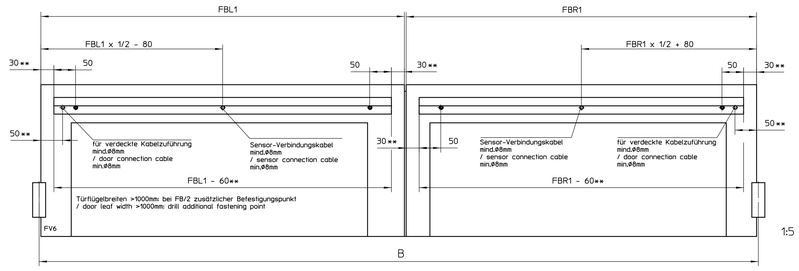

GC 338* Bandseite mit Sensorrollenschiene, Bohrungen für Befestigung und Kabel / GC 338* sensor-roller-guide on hinge side, holes for fixing and cable

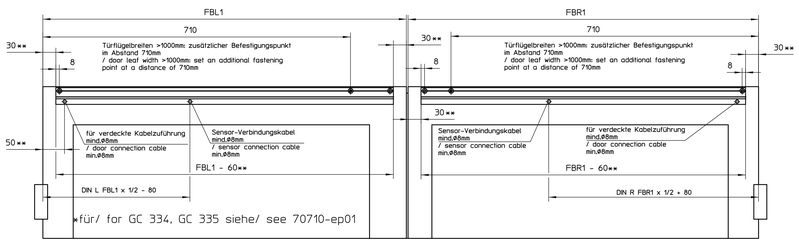

GC 338* Bandgegenseite, Bohrungen für Befestigung und Kabel / GC 338* sensor on oppesite hinge side, holes for fixing and cable

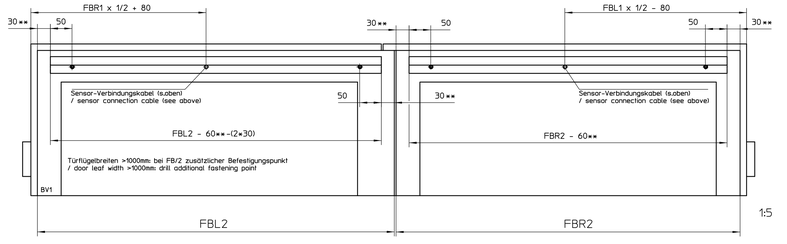

Befestigung / fixing	Metalltür / metal door	Holztür / wooden door
	Einnietmutter und Senkschraube M6 / clinch nut and countersunk srew M6	Holzschraube⌀5 / countersunk wood srew Ø5
Montageplatte / mounting plate	8x M6	8x Ø6
Rollenschiene / roller track	2x M5	2x Ø5
Sensorrollen-schiene / sensor-roller track	2x M5 3x M5, (FB > 1000mm)	2x Ø5 3x Ø5 (FB > 1000mm)

AV	X1	X2	X3
0	36	92	25
30	66	122	55
50	86	142	75

AV= Achsverlängerung / lengthening spindle

Sensoren/ sensors		S1	S2
GC 338	min.	68mm	41mm
GC 335	min.	68mm	41mm
GC 334	min.	74mm	---

Beispiel mit Zwischenhauben Bausatz und integriertem Rauchschalter / example with intermediat cover kit and integrated smoke switch

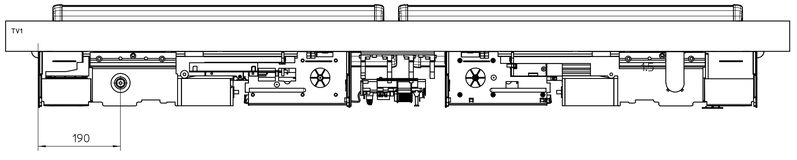

Die Antriebe Powerturn und Powerturn F für 2-flg. Türen sind mit einer elektrischen Schließfolgeregelung ausgestattet. Für den Einsatz an Brandschutztüren ist jedoch nur der Powerturn F-IS oder Powerturn F/R-IS mit mech. Schließfolgeregelung gem. EN 1158 erlaubt.

Normen und gesetzliche Vorschriften:
- Gem. der EU-Maschinenrichtlinie 2006/42/EG muß eine Sicherheitsanalyse (Gefahrenanalyse) für die Türanlage durchgeführt werden. Nähere Informationen dazu auf www.geze.de
- Montage- und Serviceanleitung sowie die übrigen Produktunterlagen Powerturn sind zu beachten.

Für die Bundesrepublik Deutschland gilt zusätzlich:
- DIN 18650 / EN 16005
- ASR A1.7, Richtlinien für kraftbetätigte Fenster, Türen und Tore
- gesetzliche Bestimmungen und weiterführende Normen

Für andere Länder sind die jeweils geltenden Vorschriften einzuhalten.
Anwendungsrichtlinien:
- Die Anwendungsvorschriften der Türhersteller sind einzuhalten.
- Sichere Befestigung vorsehen

The door drives Powerturn and Powerturn F for double leaves is equipped with an electrical closing sequence control. However, only the Powerturn F-IS or Powerturn F/R-IS when used in conjunction with a mechanical closing sequence control accredited to EN 1158 is permitted for application on fire doors.

Standards and legal regulations.
- In accordance to EU Machine Directive 2006/42/EG, a safety analysis (danger analysis) must be accomplished. For further informations see www.geze.de
- The fitting and service instructions as well as the other product documents Powerturn must be observed.

For the Federal Republic of Germany, in particular:
- DIN 18650 / EN 16005
- ASR A1.7 "Guidelines for power-operated windows, doors and gates
- further legal regulations and standards

Guidelines for application:
- All application instruction of the door manufacturer must be followed.
- Fix all components tightly

Beispiel Zwischenhaube mit geteilter Haube		
Bandabstand	B	= 2000mm
Länge Zwischenhaube	KH	= 560mm (B - 1440)
Länge Montageplatte	KP	= 510mm (B - 1490)
example cover extension with separate cover		
hinge distance	B	= 2000mm
length cover extension	KH	= 560mm (B - 1440)
length of mounting plate	KP	= 510mm (B - 1490)

Beispiel durchgehende Haube 2-flüglig		
Bandabstand	B	= 2000mm
Länge durchgehende Haube	KH	= 1993mm (B - 7)
Länge Montageplatte	KP	= 510mm (B - 1490)
example continuous cover 2-leaf		
hinge distance	B	= 2000mm
length continuous cover	KH	= 1993mm (B - 7)
length of mounting plate	KP	= 510mm (B - 1490)

FBL1= Tür-Flügelbreite Bandseite links / leaf width hinge side left!
FBR1= Tür-Flügelbreite Bandseite rechts / leaf width hinge side right!
FBL2= Tür-Flügelbreite Bandgegenseite links / leaf width opposite hinge side left!
FBL1= Tür-Flügelbreite Bandgegenseite rechts / leaf width opposite hinge side right!

B = Bandabstand / hinge distance

B min 1657mm mit Einbauteil im Zwischenhaubenbausatz /
B min 1657mm with components in the area of the intermediate cover

B min 1600mm ohne Einbauteil im Zwischenhaubenbausatz /
B min 1600mm without components in the area of the intermediate cover

B max 3200mm

dargestellt! DIN links - Gangflügel-
DIN rechts - Standflügel -
drilling image left hand - active leaf -
right hand - fixed leaf -

Original-Blattgröße DIN A0
/ size of leaf DIN A0

Powerturn 2-flg. mit Rollenschiene, Kopfmontage Bandseite

Powerturn 2-leaf, transom mounting, hinge side, roller track

Diese Zeichnung entspricht dem Entwicklungsstand der Zeichnungsnummer bis, der letzten Änderungsnummer. Aus der Verwendung der Zeichnung können keine Ansprüche jeder Art gegen die Firma GEZE GmbH, Leonberg (Deutschland) abgeleitet werden. Die Zeichnung ist nur für vertraulichen Gebrauch bestimmt und darf ohne schriftliche Genehmigung weder vervielfältigt noch an Dritte weitergegeben werden. This drawing is only for confidential use. Neither may it be reproduced nor be given to third parties without the written consent of GEZE GmbH, Leonberg (Germany).

						GEZE GmbH, P.O. Box 13 63, 71226 Leonberg, Germany	Benennung / designation	siehe oben / see above	
						vertraulich / confidential			
							Datum/date	Name	Blatt / von sheet / of 1 / 1
03	01.04.20	U3663	3063	3063	erstellt / drawn		01.04.20	U3663	Maßstab scale 1:5
02	11.03.20	U3663	3063	3063	Frg. Prod./Rel. Prod		03.04.20	fbo2	Modend-Nr. Cr-no. 70109-ep
01	28.07.15	fbo2	1228						
00	30.01.15	fbo2	*		Frg. Prod./Rel. Prod				Zeichnungs-Nr. / document-no. 70109-ep11
Änd. Zustand Revision	Datum date	Name name	Änderungs-Nr. Ind. change no.						

Papierausdrucke dieser Zeichnung unterliegen nicht den Änderungsdienst!
Printed drawings are not revision controlled!

EMPB = Erstmusterprüfbericht /initial sample test report